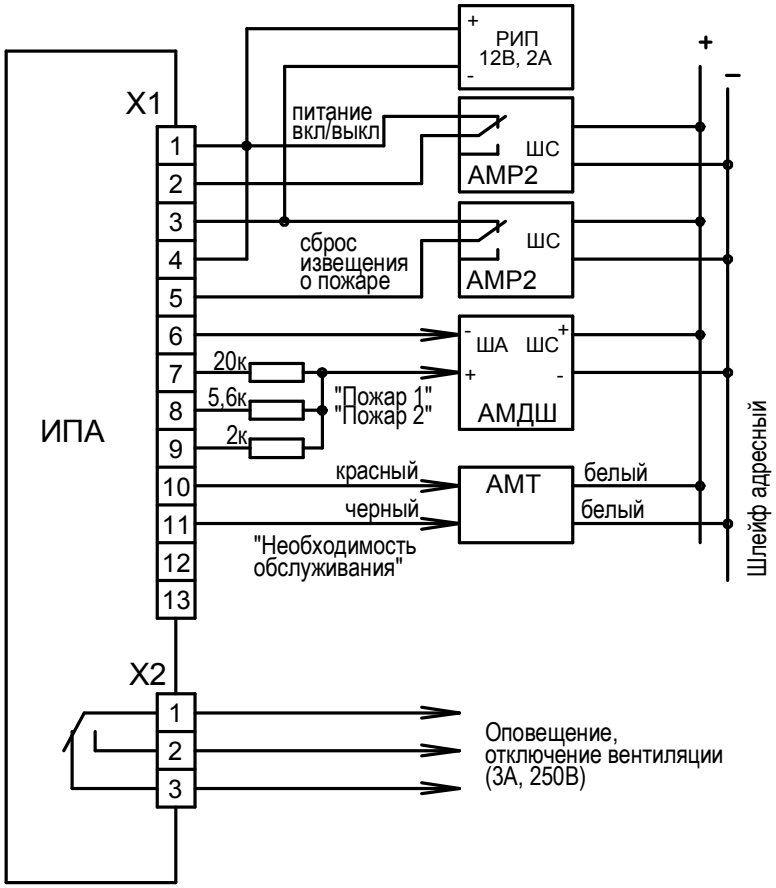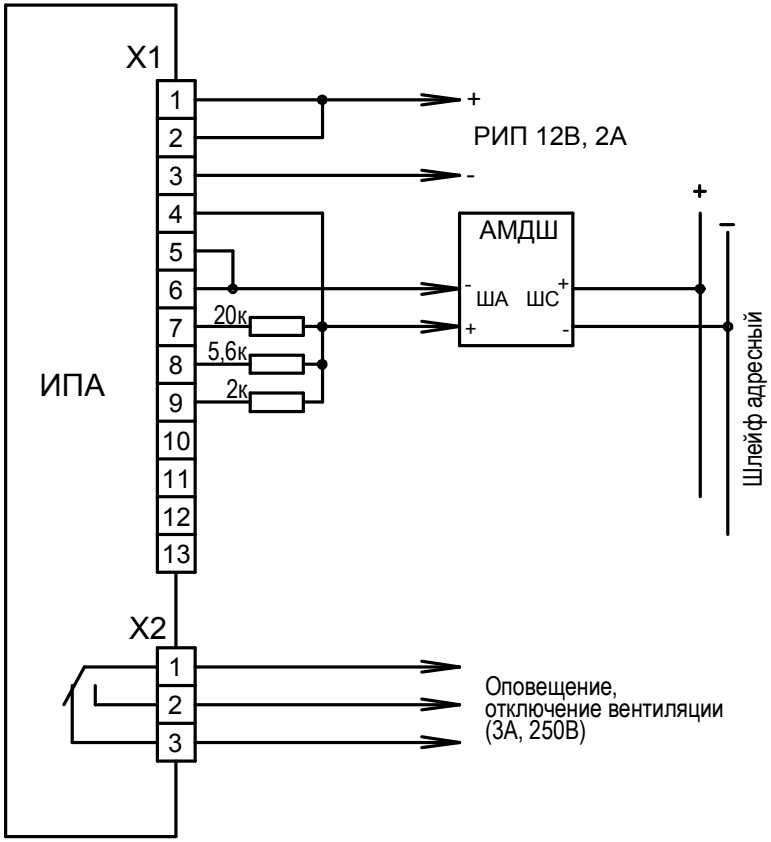Типовая схема подключения в адресный шлейф на примере ППКОП "Дозор-1А"